電磁閥組-出線式
安裝說明書

適用型號:DS03、DS04、DS06

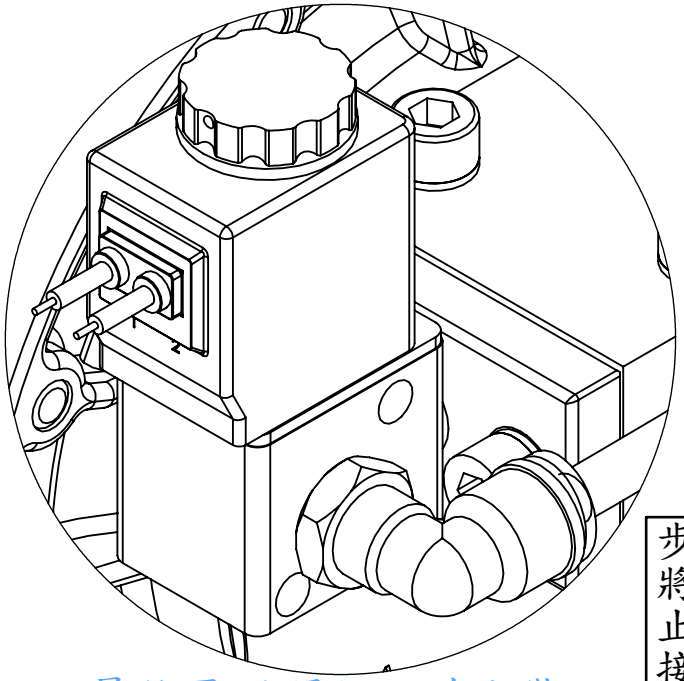

最終電磁閥組正確安裝方向如圖示。

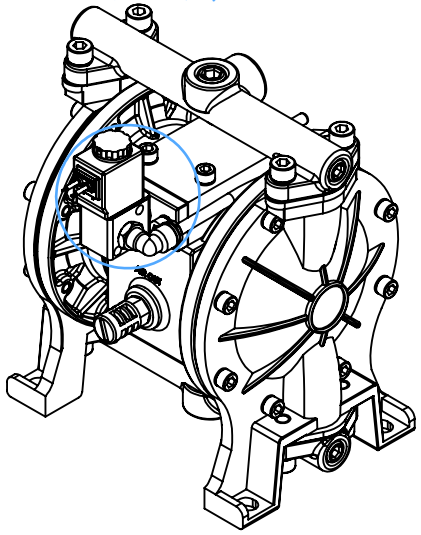

步驟一：拆卸外蓋螺絲

請使用5mm六角板手拆卸循序閥外蓋螺絲，為安裝電磁閥做準備。

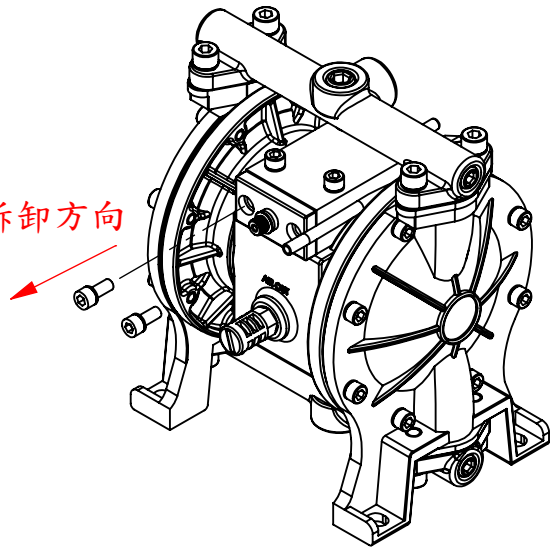

步驟二：取出外蓋與B封罩

將循序閥外蓋與B封罩一同取出，方便電磁閥組安裝。

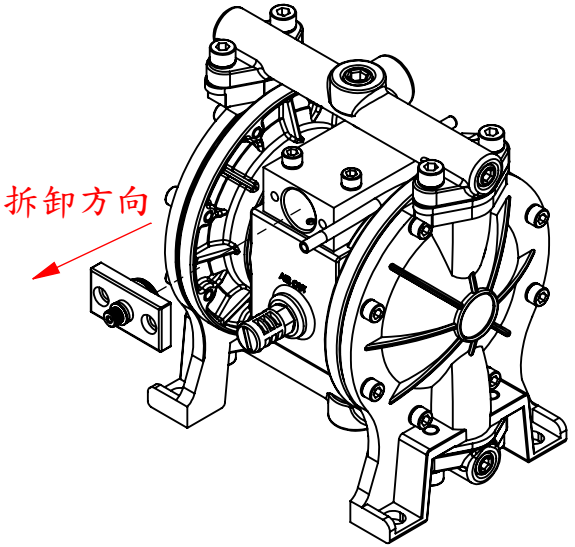

步驟三：安裝電磁閥組

將循序閥B封罩鎖入電磁閥組時，須確保止洩帶完整貼合，並確實使電磁閥組緊密接合止漏環避免漏氣，貼合完成後將電磁閥組旋轉至正確安裝方向，使螺帽蓋朝上（最終安裝方向），如圖示安裝中分解圖所示。

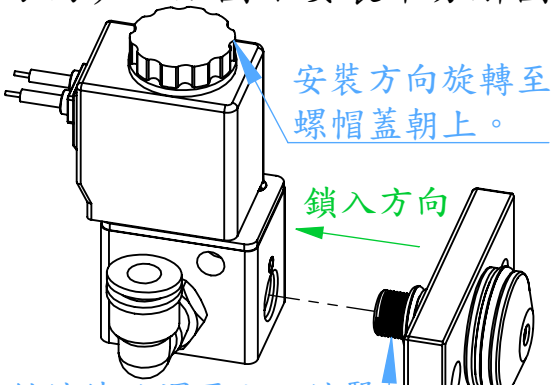

止洩帶以順時針纏繞於螺牙上，纏緊整齊，厚度須足以覆蓋螺紋且不可超出螺牙外緣，以避免漏氣。

步驟四：鎖回外蓋與接風管

將循序閥外蓋依圖示方向鎖回循序閥本體（注意方向），接上風管至L型省力接頭，最後接氣源並確認電磁閥組無漏氣。

